LES COTES NON TOLERANCEES SONT DONNEES A TITRE INDICATIF

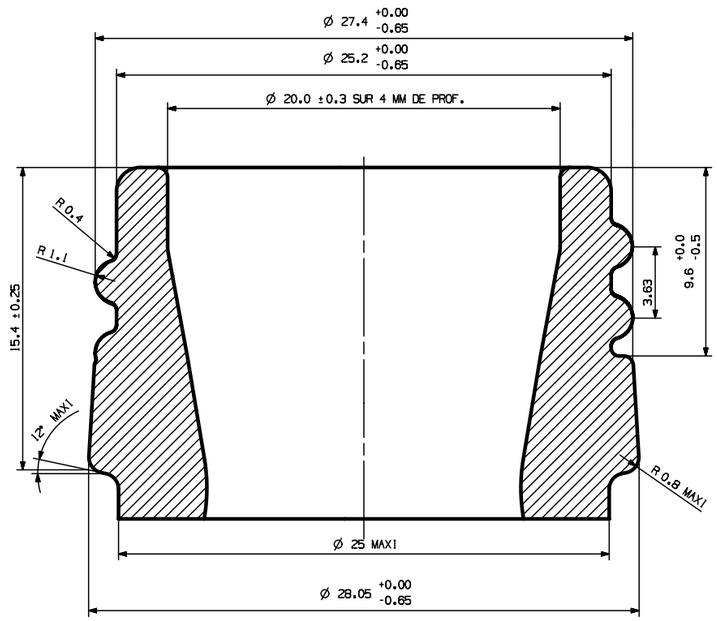

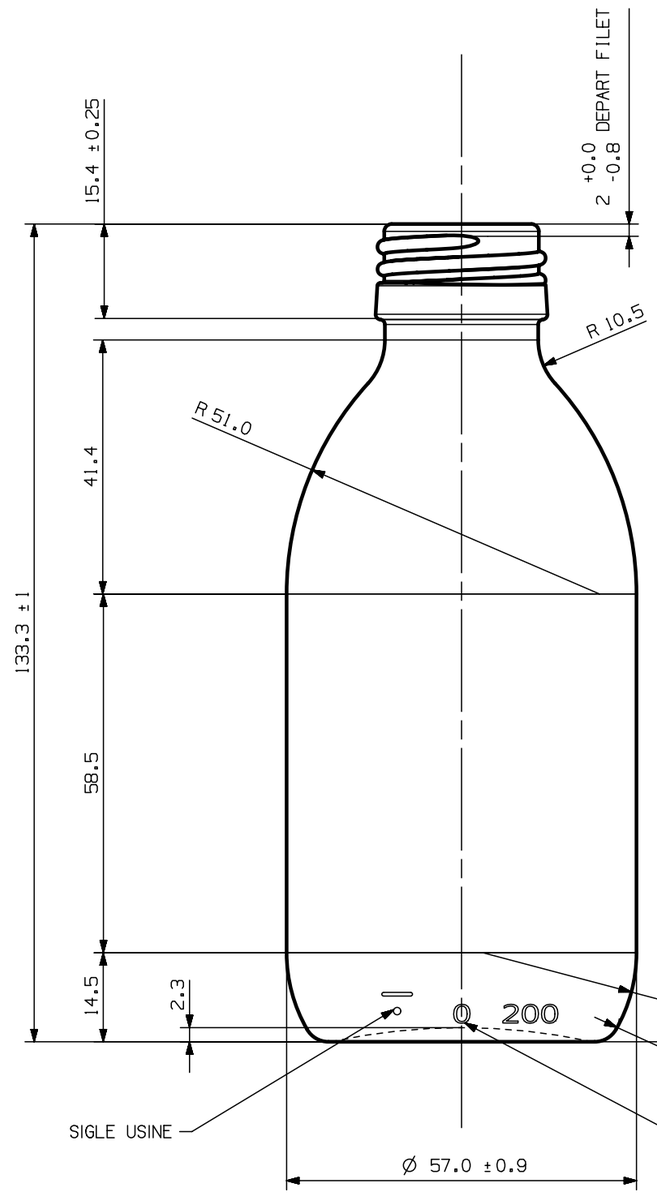

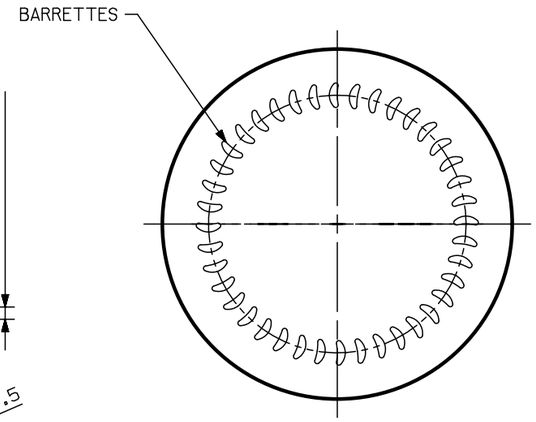

CODIFICATION CORRESPONDANT
AU N° DE MOULE ET COMPORTANT
9 POINTS

REP	DATE	NOTE	MODIFICATIONS	N° MOULE	INDICE
H	04/06/18		MISE A JOUR DU DETAIL BAGUE	52466	01
G	18/02/16		AJOUT DU DETAIL BAGUE	52466	01
F	03/03/09		MISE A JOUR GRAVURE	52466	01
E	08/03/04		PORTE ANNOTATION GRAVURE	52466	01

BAGUE:PILFERPROOF 28 — POIDS:120 GRAMMES ENVIRON

Ø OUVERTURE:20±0.3 SUR 1 MM PROFONDEUR — CONTENANCE RB:209 ML ±4.1 ML

Ø MINI INTERIEUR COL:16

MOULE 52466

SGD PHARMA

SIROP ALPHA 200 ml

MACHINE

DATE:07/03/84

P.F. 68598 — H

CE PLAN EST NOTRE PROPRIETE ET NE PEUT ETRE REPRODUIT OU COMMUNIQUE A DES TIERS SANS NOTRE CONSENTEMENT